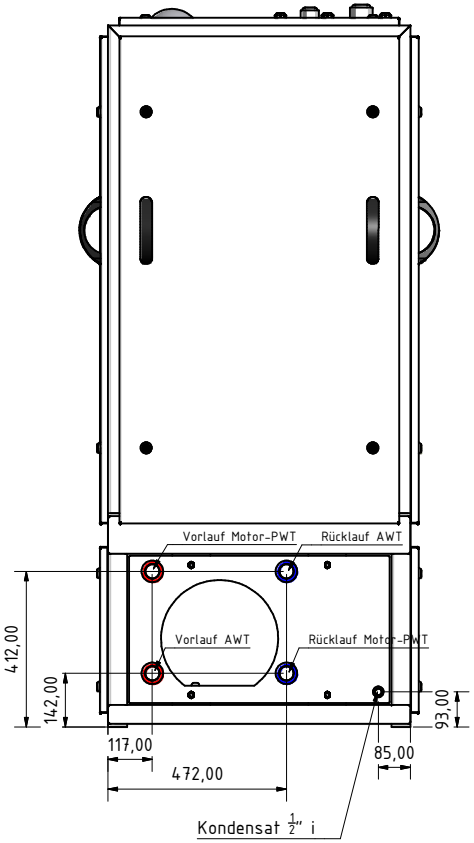


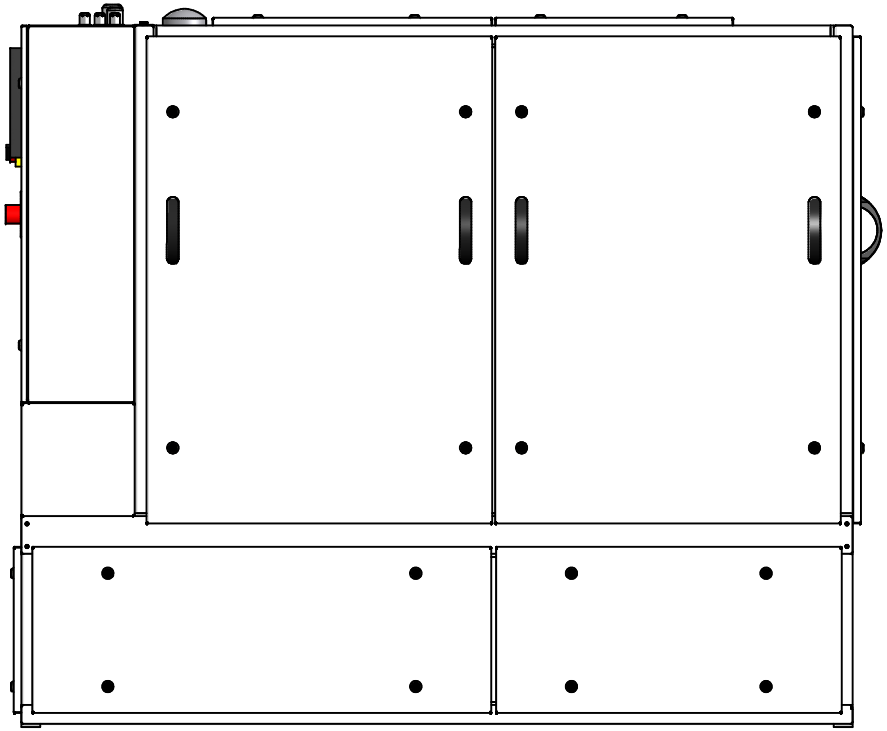

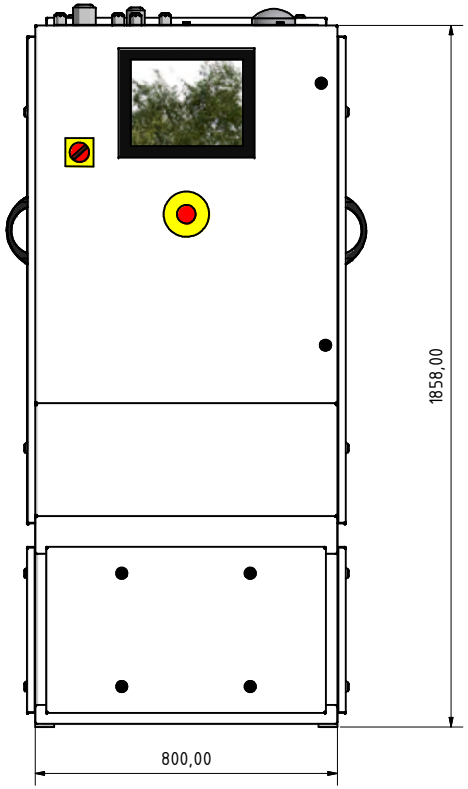


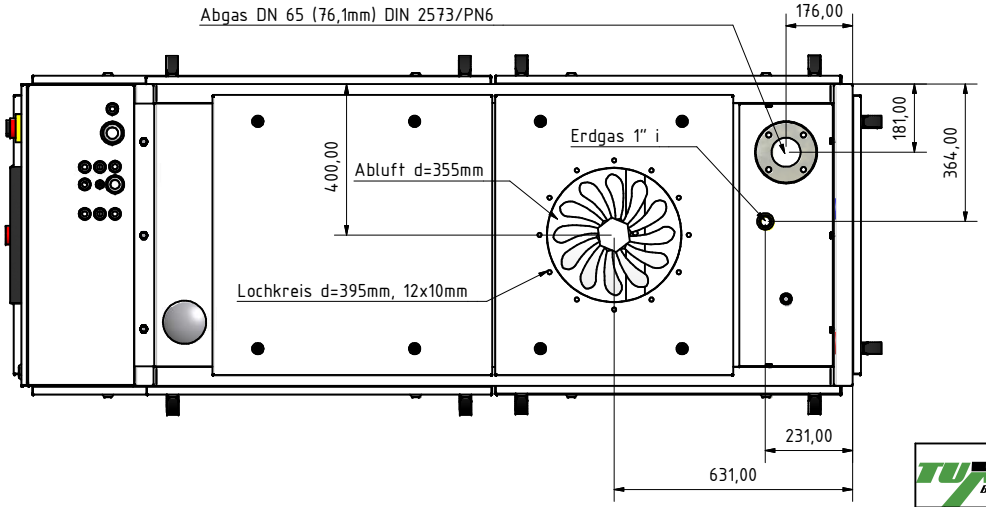


| | | | |
|---|---|---|---|
| TUXHORN GmbH BLOCKHEIZKRAFTWERKE | E30S | | gültig ab: 03-2017 |
| | | | Verwendung: Planung und Montage |
| | Gezeichnet | Datum 15.03.2017 | Name J.Tuxhorn |
| | Kontrolliert | | Achtung: Alle Maße bezogen auf den Grundrahmen! |
| | Norm | | |
| | | | BHKW E30S, EBZ |
| Status / Änderungen / Datum / Name | | | 1 / A2 |